Raindance
Душевой набор Raindance E 120 AIR 3jet/Unica’D 0,65 м, ½’
Поверхности : **хром** Артикульный номер: **27887000**

Описание

Характеристики

- тип струи: струя BalanceAir, WhirlAir, RainAir
- переключение типов струи с помощью вращающегося душевого диска
- со стороны душа упорный подшипник, предотвращающий перекручивание душевого шланга
- максимальный расход воды (при 3 бар): 18 л/мин
- пластина для выравнивания плитки (серая)
- хромированные настенные крепления из пластик

Состоит из

- Ручной душ Raindance E 120 AIR 3jet, ½’ (#28507XXX)
- Штанга для душа Unica’D 0,65 м (#27933XXX)
- Мыльница Cassetta’D (#28664XXX)
- Шланг Isiflex 1,60 м, ½’ (#28276XXX)

Технология

Продукт

Чертеж

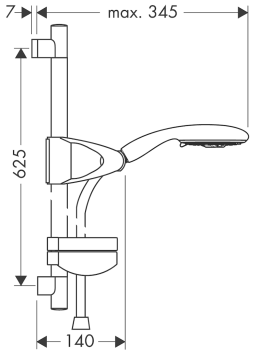

Raindance
Душевой набор Raindance E 120 AIR 3jet/Unica'D 0,65 м, ½'
Поверхности : **хром** Артикульный номер: **27887000**

График расхода воды

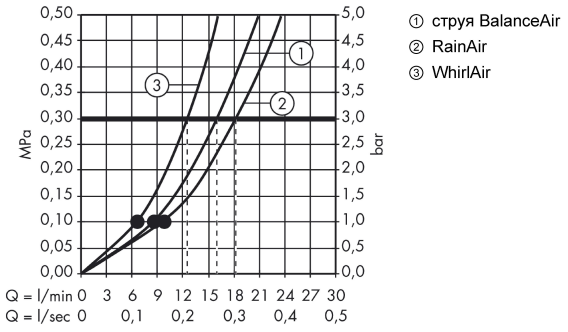

Raindance
Душевой набор Raindance E 120 AIR 3jet/Unica'D 0,65 м, ½'
Поверхности : **хром** Артикульный номер: **27887000**
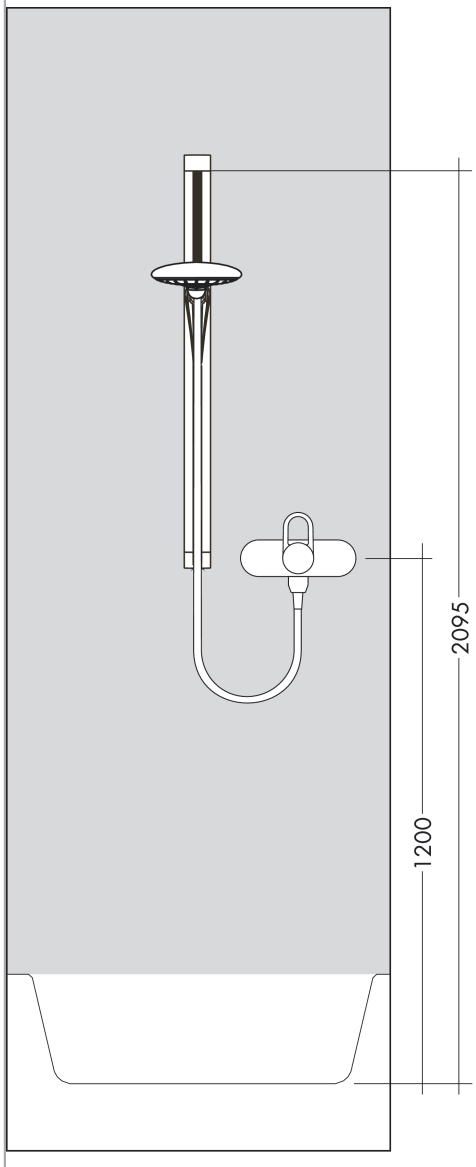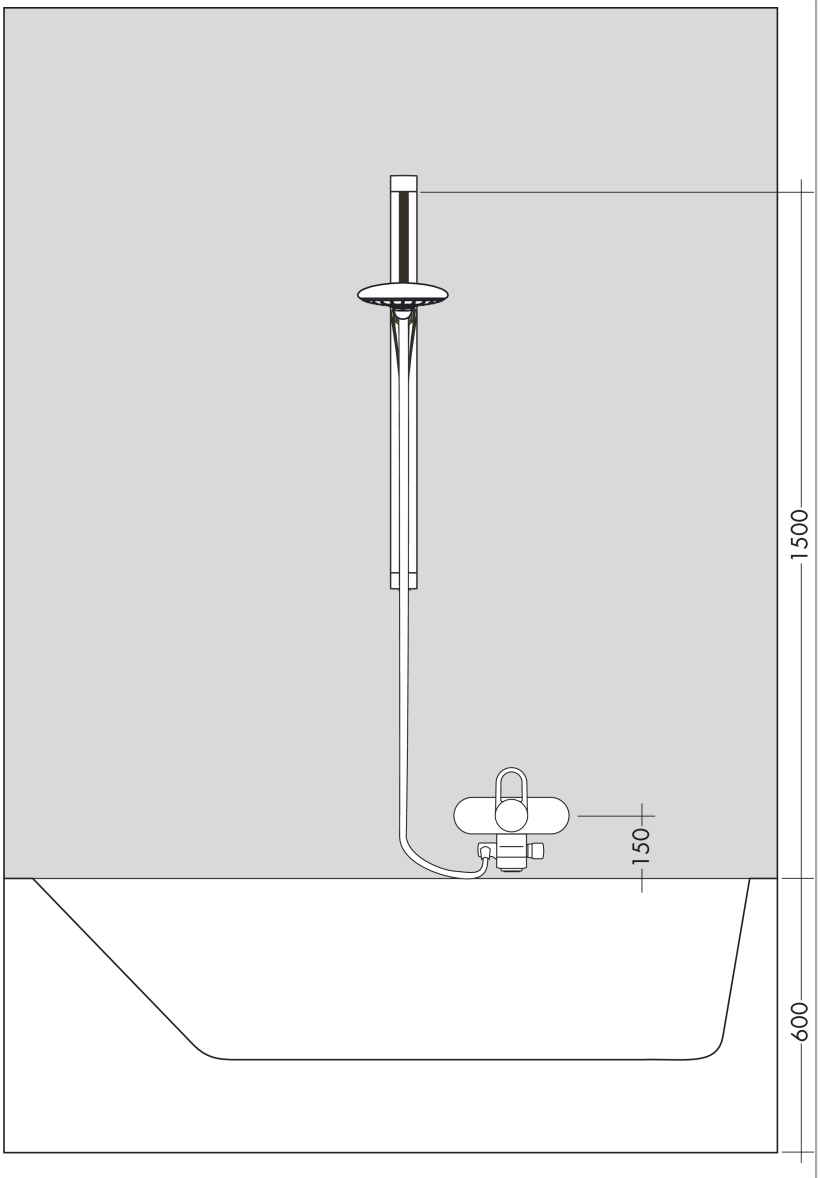
Пример монтажа