KETER®

FACTOR 4x6

Инструкция по сборке

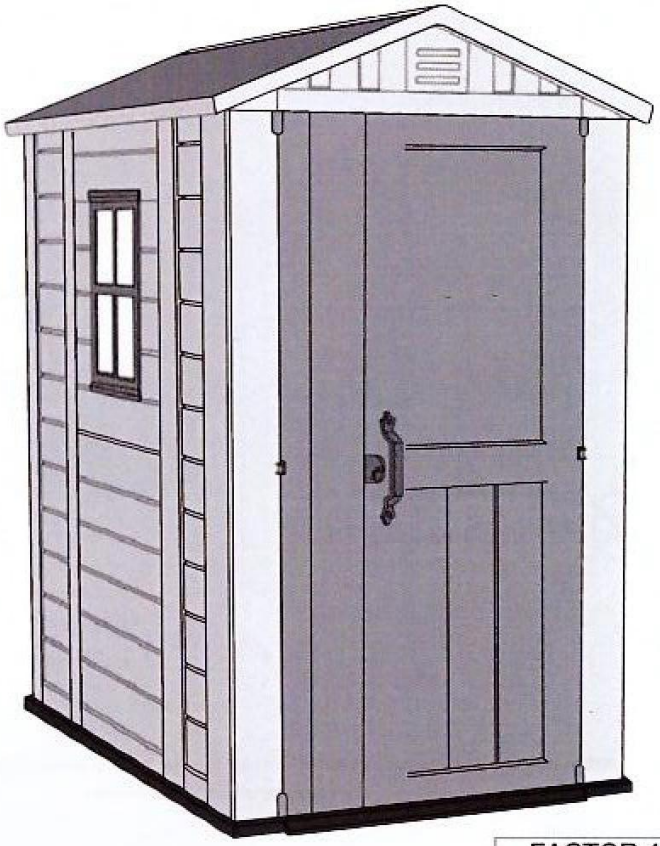

Благодарим Вас за покупку Кетер сарай,
Для того, чтобы активировать гарантию, пожалуйста, введите www.keter.com, и заполните
форму под - warranty activation

FACTOR 4x6

2 простых шага, использоват я

QR-code:

1. Скачайте QR -Code READER

С вашего смартфона.

2.Сканируйте QR-Code

SKU:
17197902 | 17198297

Если вы обнаружили, что деталей для сборки не хватает, или они повреждены, обратитесь за консультацией по месту приобритения товара.

WWW.KETER.COM

US: # 1-888-374-4262
Canada: # 1-800-661-6721
UK: # 0121-5060008
Other European Countries:
31-1612-28301

www.keterplast.ru

ОБСЛУЖИВАНИЕ КЛИЕНТОВ

Все вопросы по содержанию и эксплуатации пластиковых сараев, а также по техническим характеристикам, вы можете получить у эксклюзивного дилера ООО «Эдрэм пласт» г. Москва: (495) 234-66-11, (495) 234-66-12, (495) 221-75-64

НЕОБХОДИМЫЕ ИНСТРУМЕНТЫ

Для сборки сарая необходимы следующие инструменты

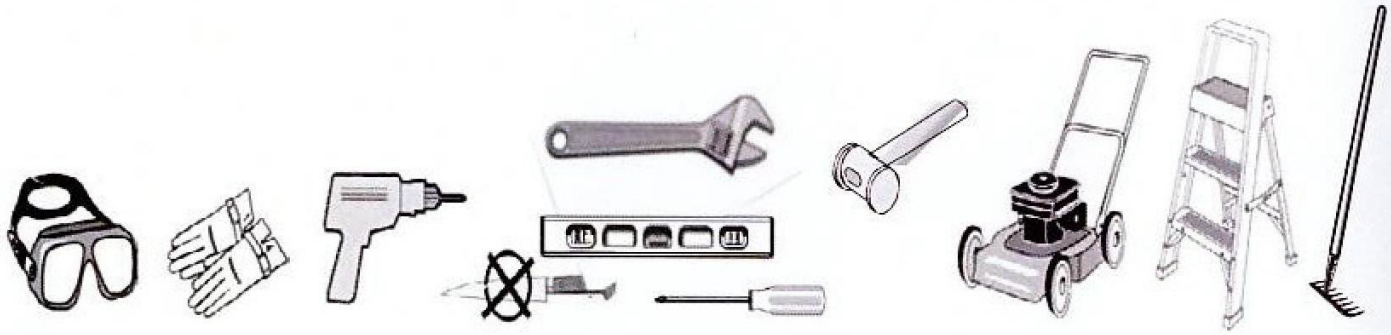

ПЕРВЫЙ УРОВЕНЬ

Пожалуйста, на строительной площадке обратите внимание на поверхность земли - она должн а быть ровной (на одном уровне), настоятельно рекомендуется сделать деревянный или бетонный фундамент в качестве основы.

ПЕРВЫЙ УРОВЕНЬ

до тех пор пока сарай не собран полностью , расстояние до забора должно быть не менее 90 см.

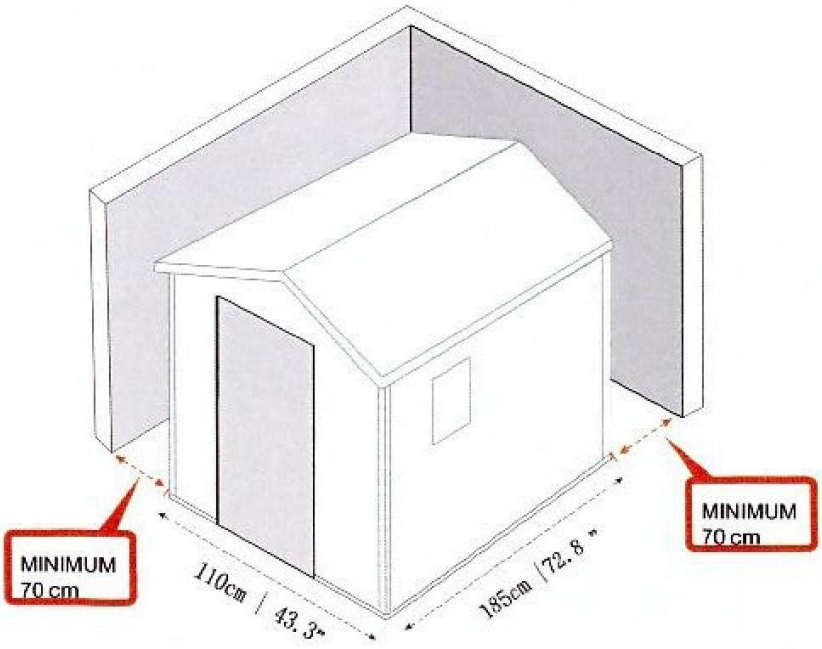

A

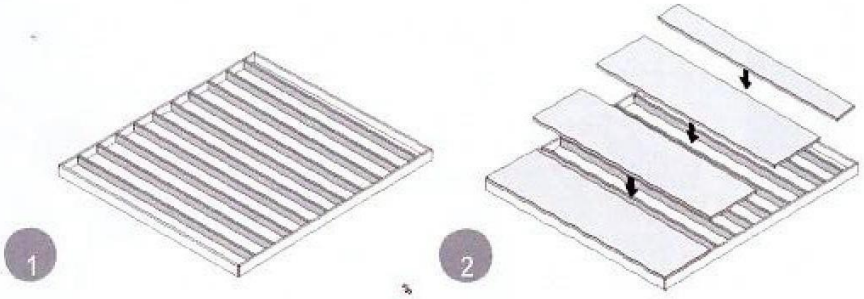

B

СБОРКА СТЕН

1 | CO(X3) | WA(X3) | FO(X1)

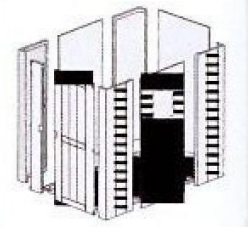

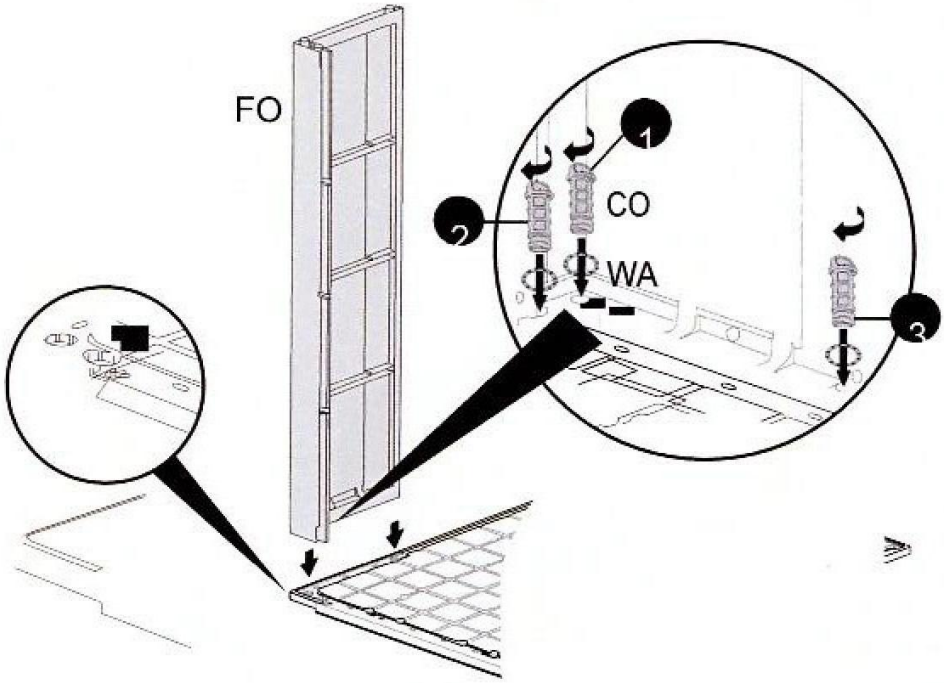

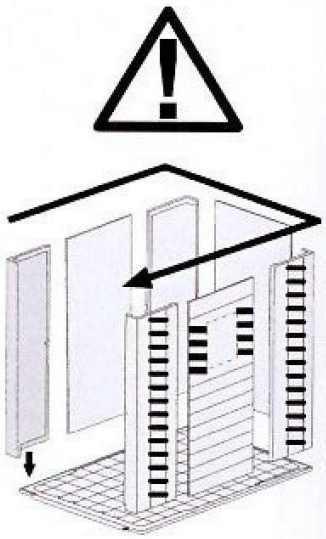

2 | SPs(X1) / SPsw(X1)

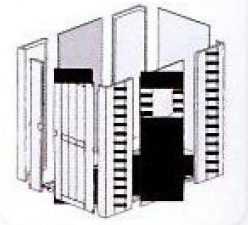

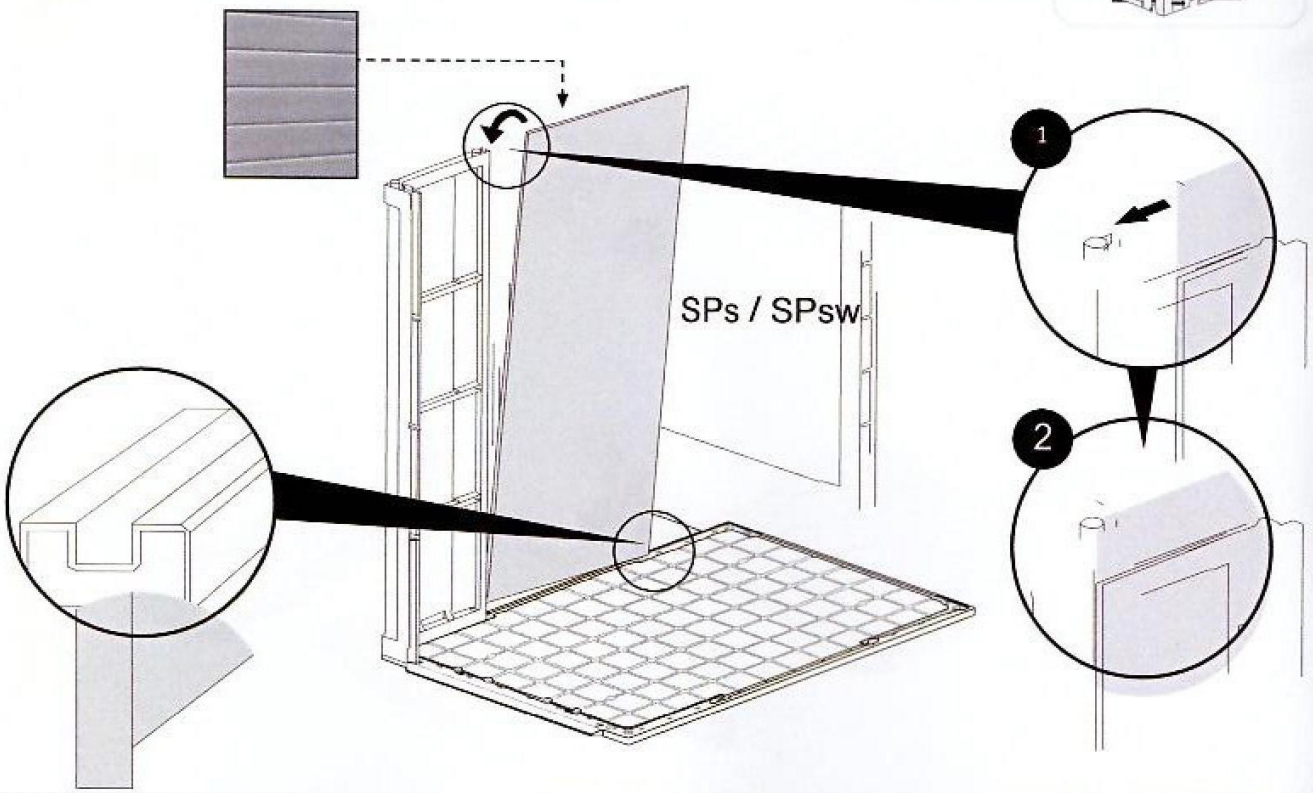

3 | CO(X3) | WA(X3) | FO(X1)

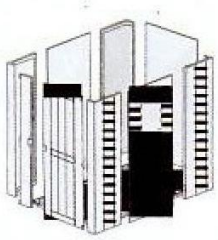

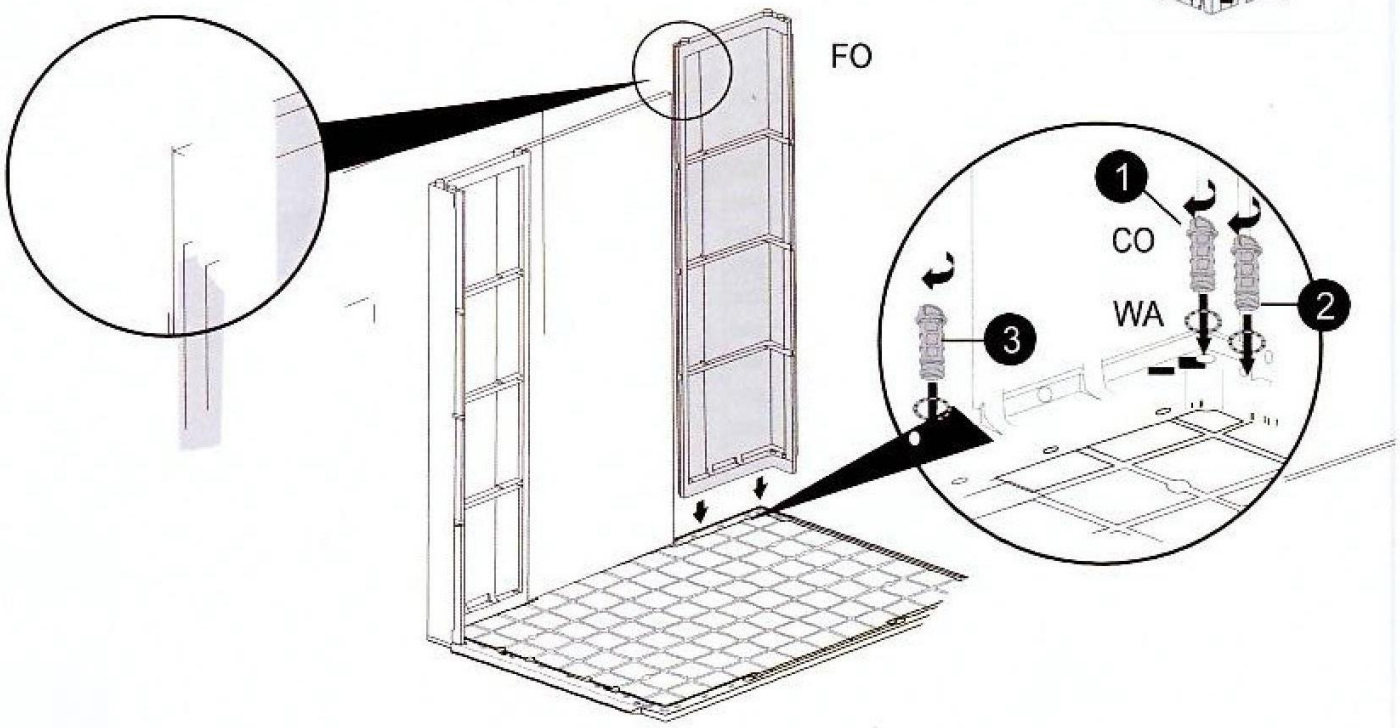

4 | CO(X3) | WA(X3) | FO(X1) | SPb(X1)

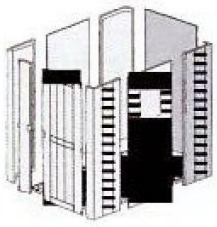

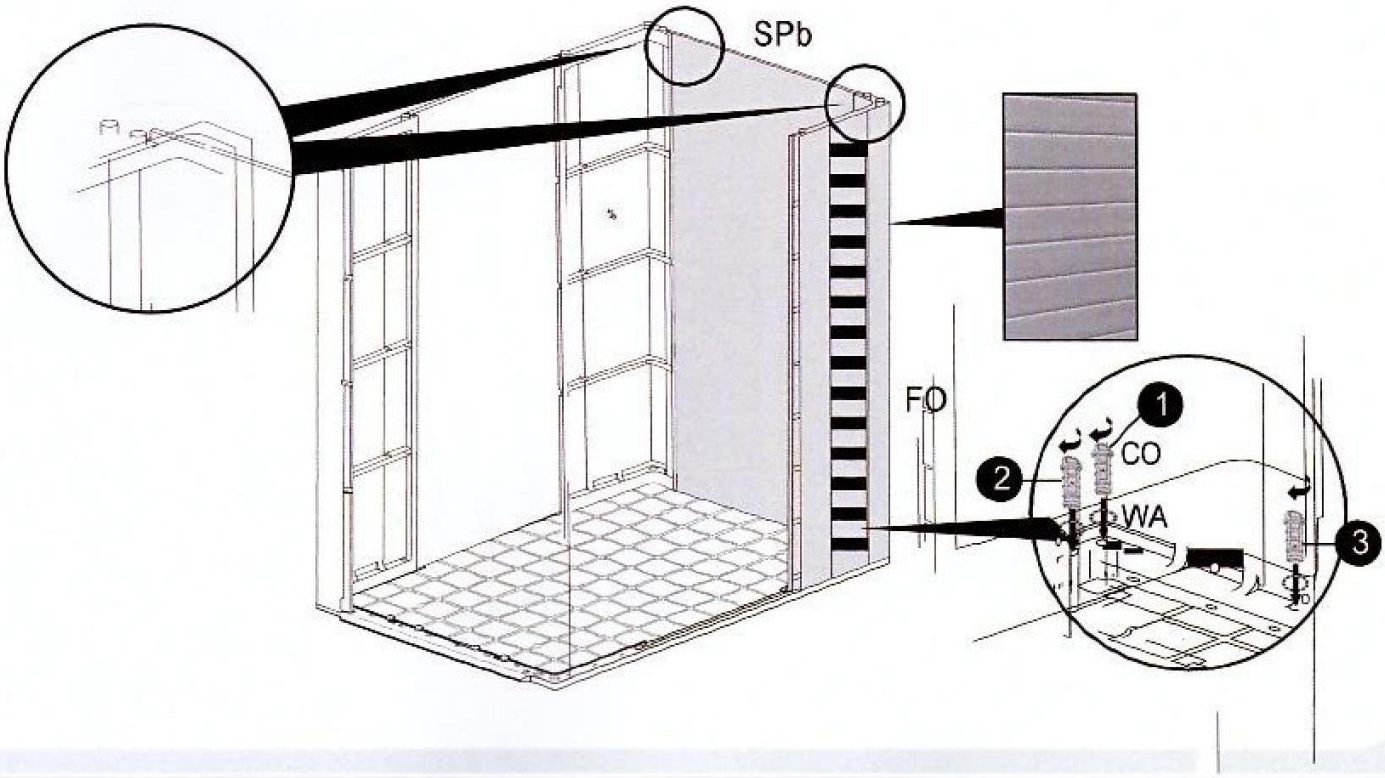

5 | SPs(X1) / SPsw(X1)

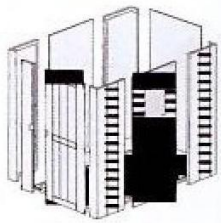

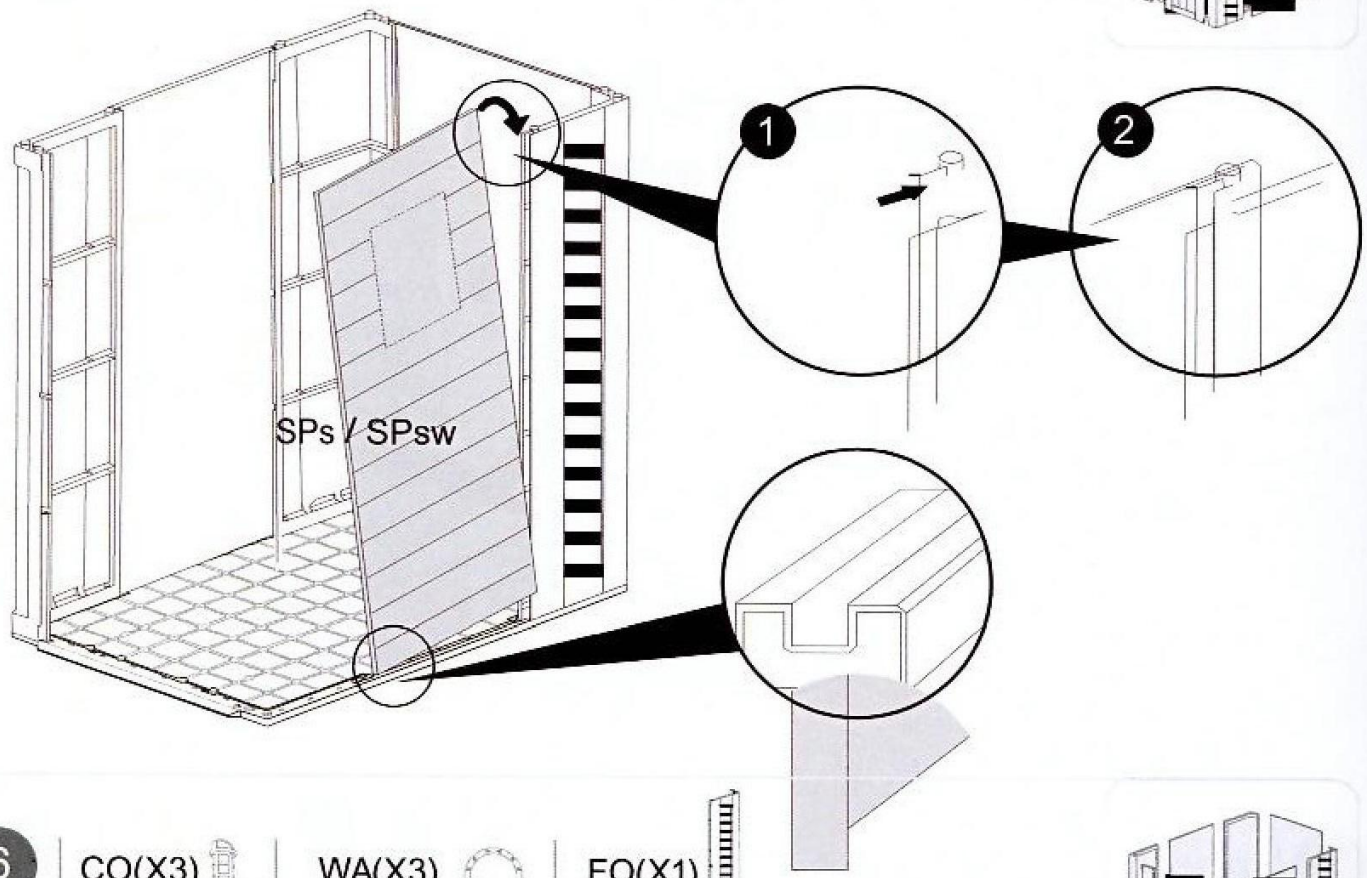

6 | CO(X3) | WA(X3) | FO(X1)

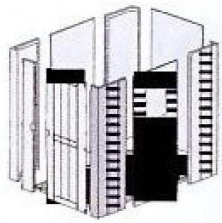

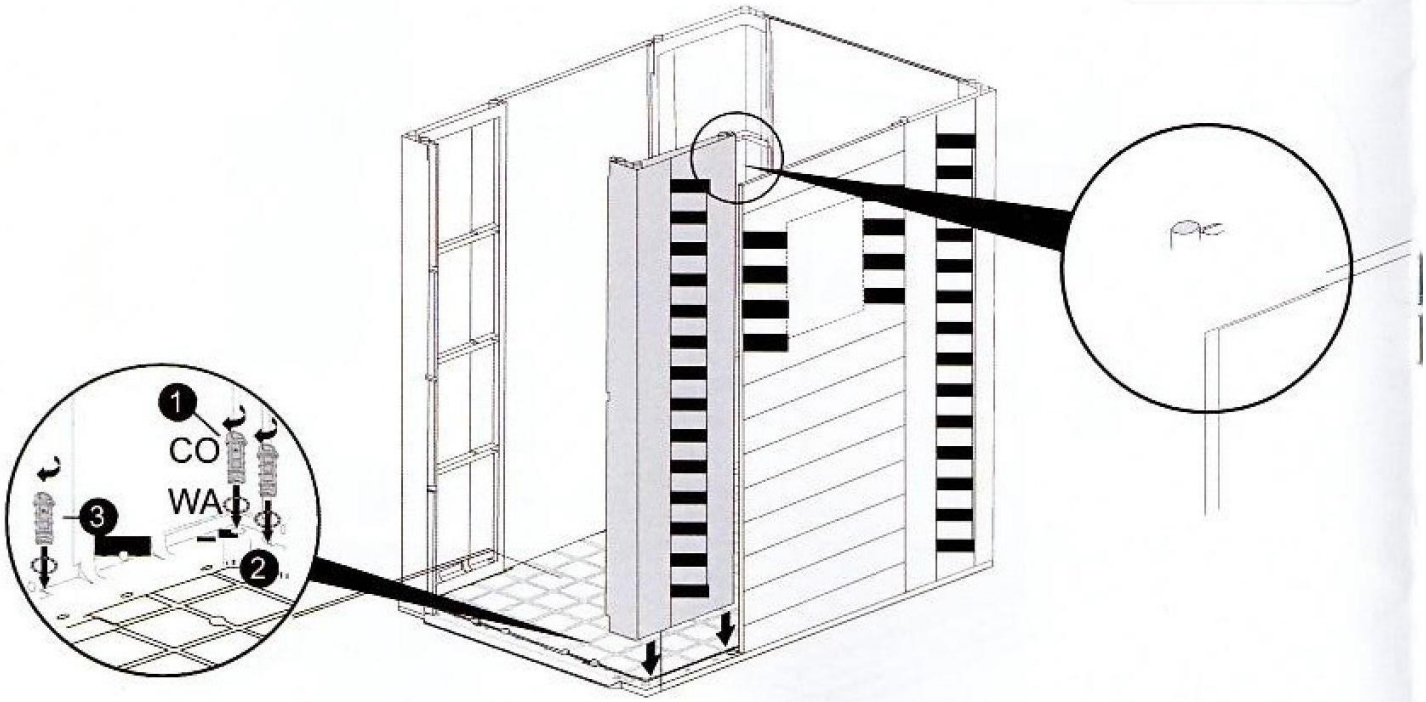

СБОРКА ДВЕРИ

7

DP1(x1)

HG (x4)

DP2(x1)

DX463(x2)

DB(x2)

D46(x1)

FND(x1)

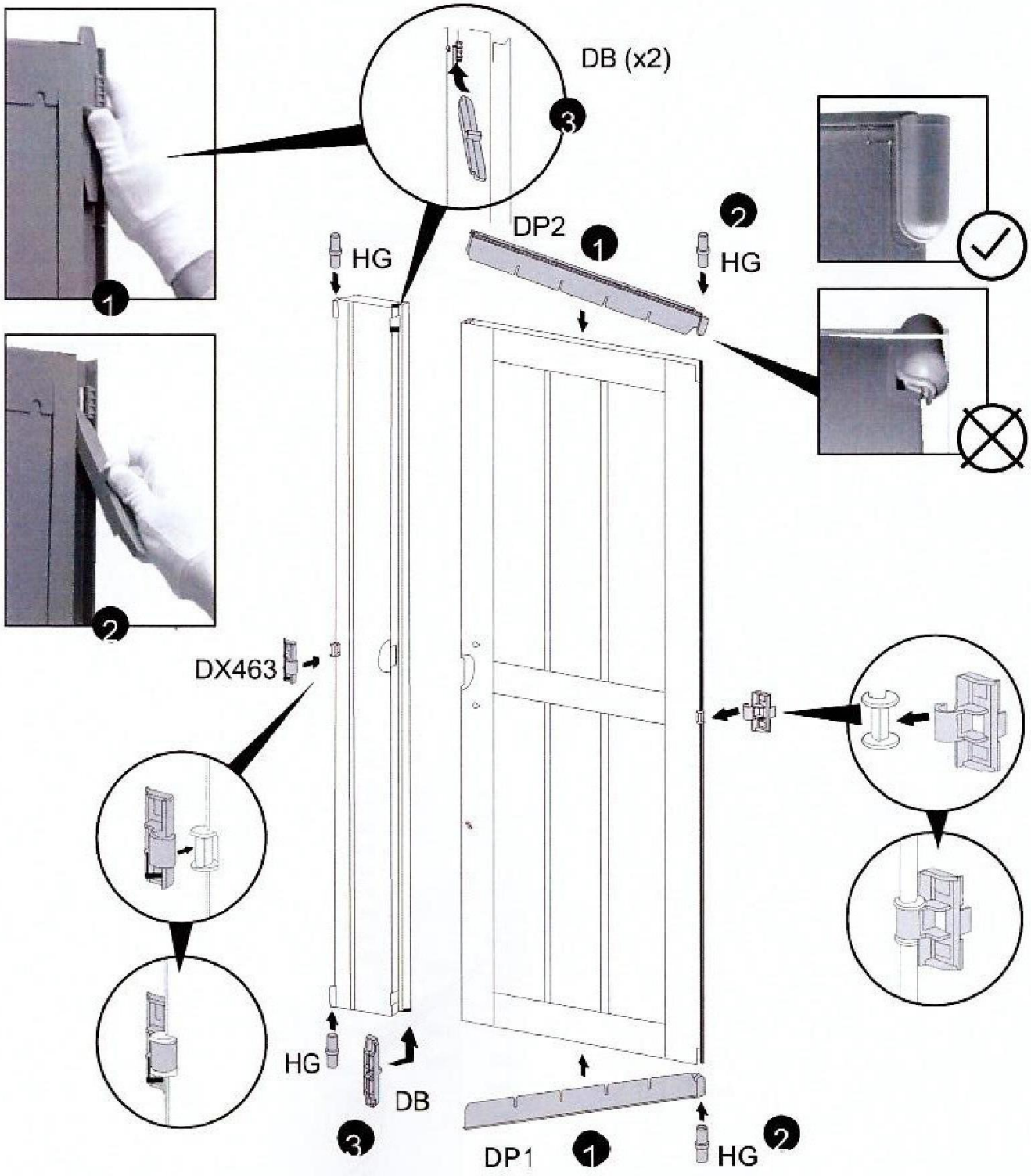

9

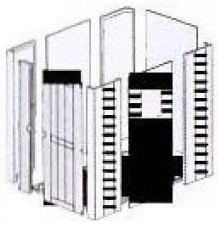

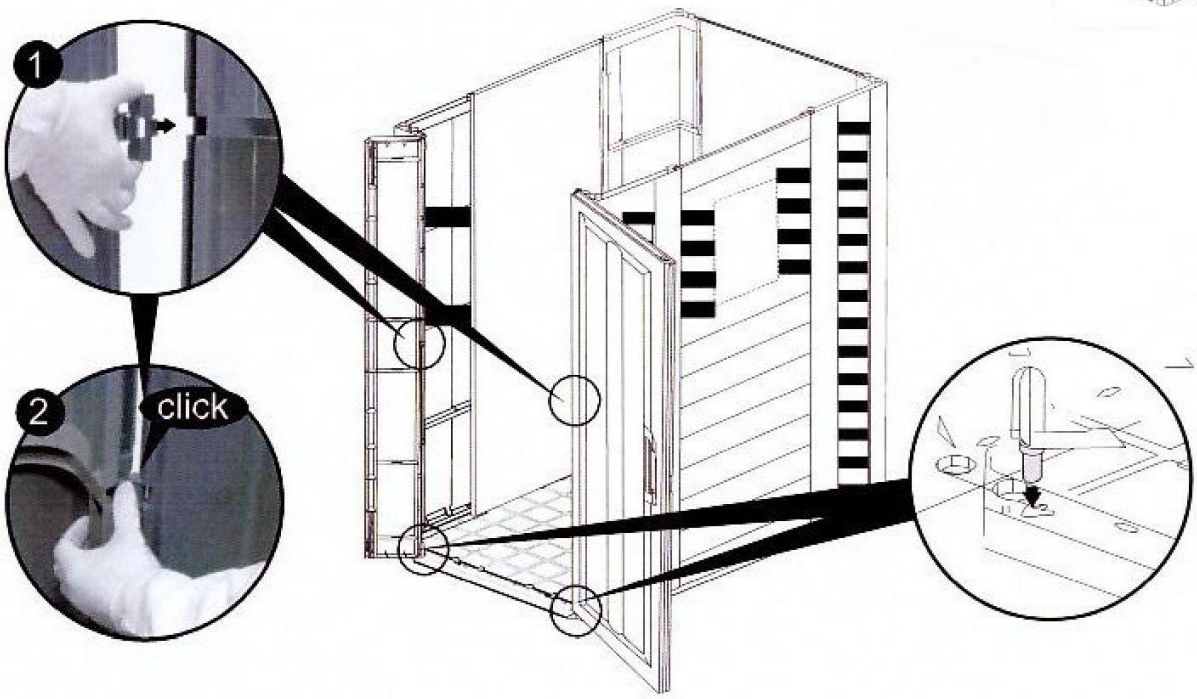

10 | DH1(X1) | DH2(X1) | SC5(X4) | DS(X2)

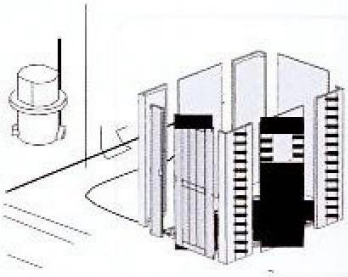

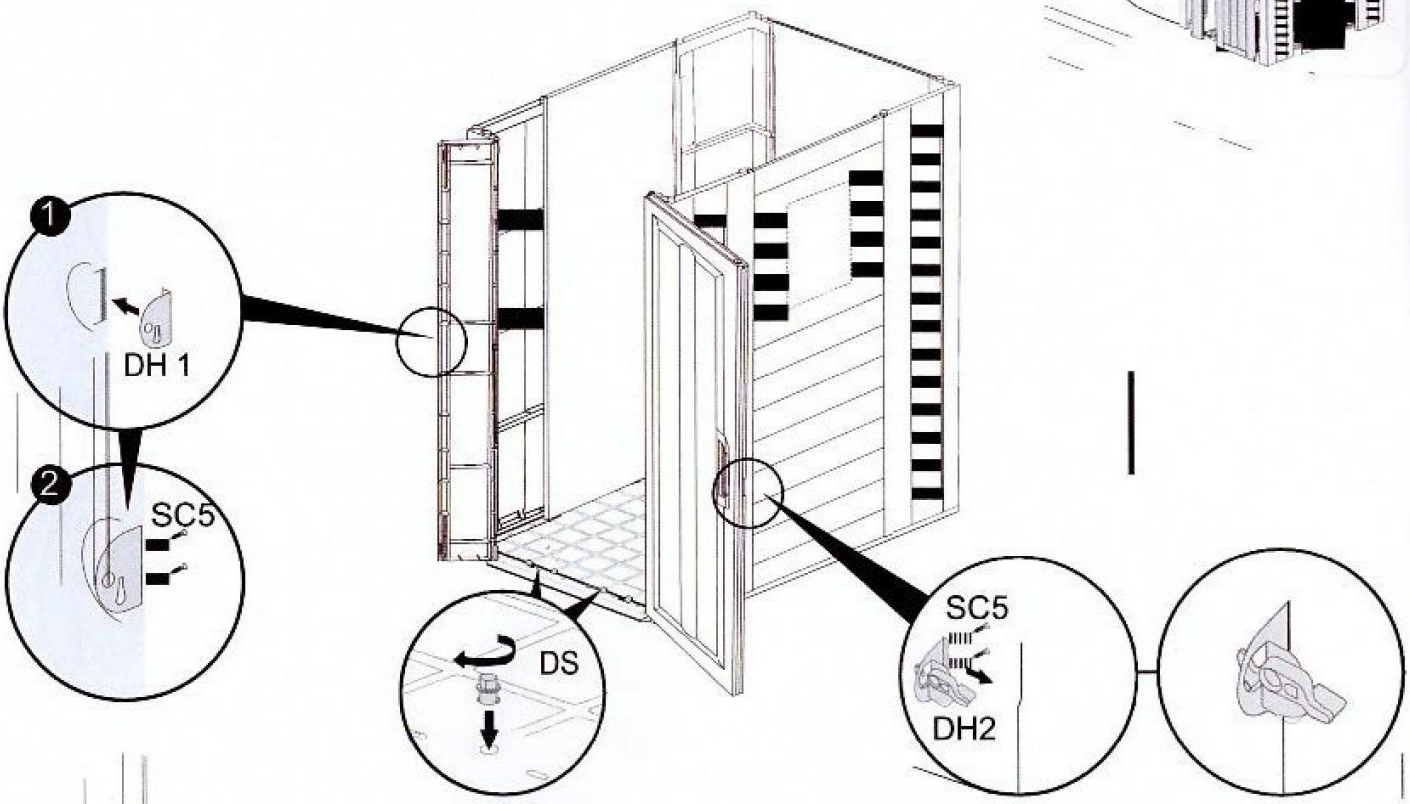

СБРОКА КРЫШИ

11 | CO(X8) | WA(X8) | RF4(X1) | RB4(X1)

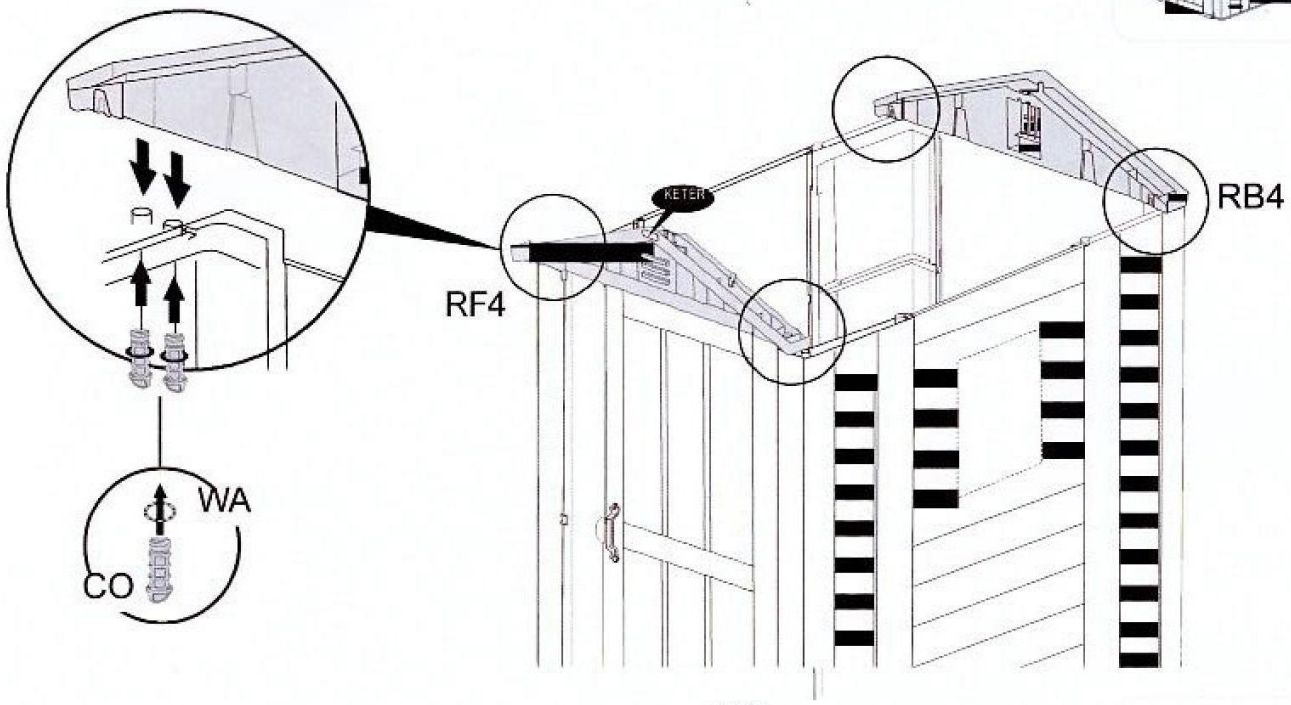

12 | CO(X4) | WA(X4) | RD4(X2)

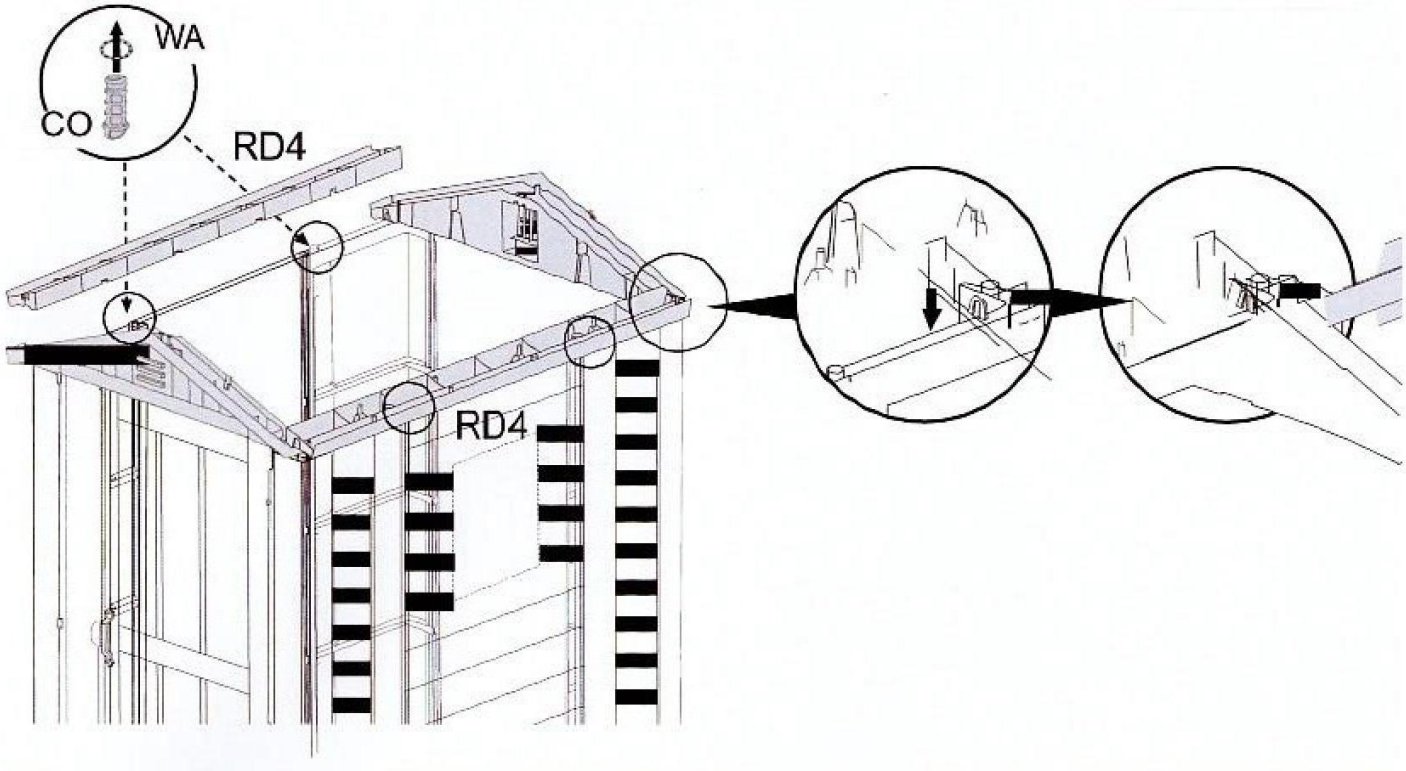

13 | SC6(X4) 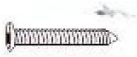 | B4(X1) 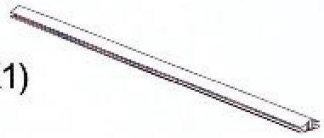

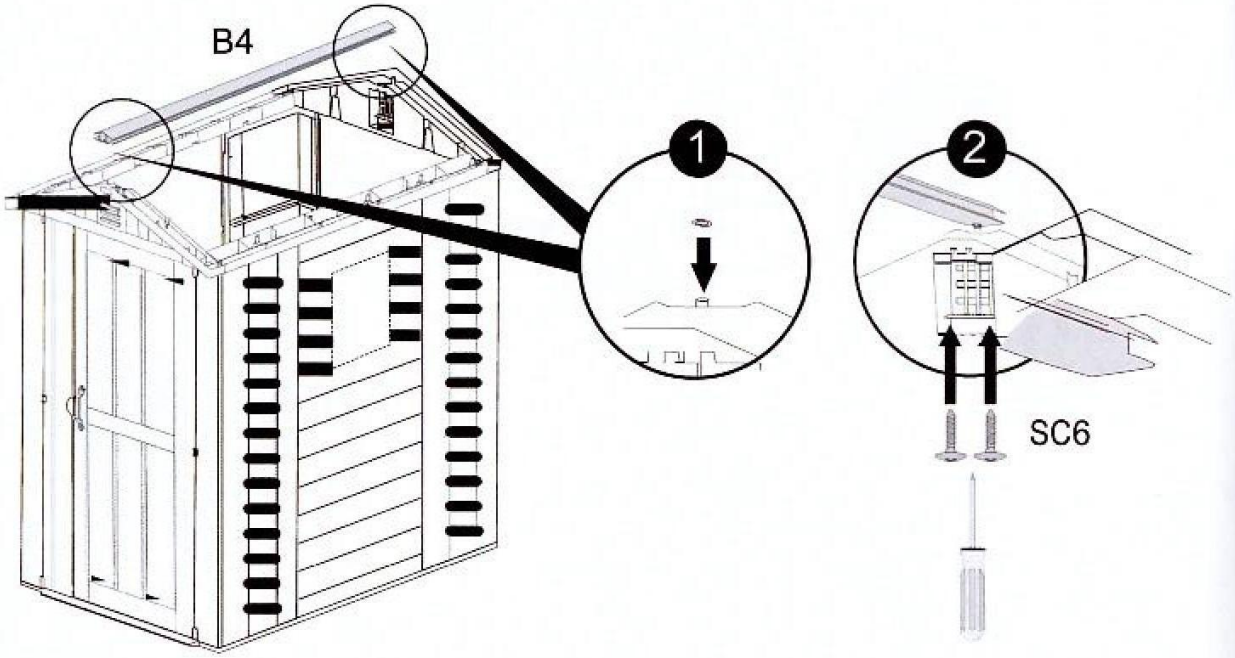

14 | TL4(X2)

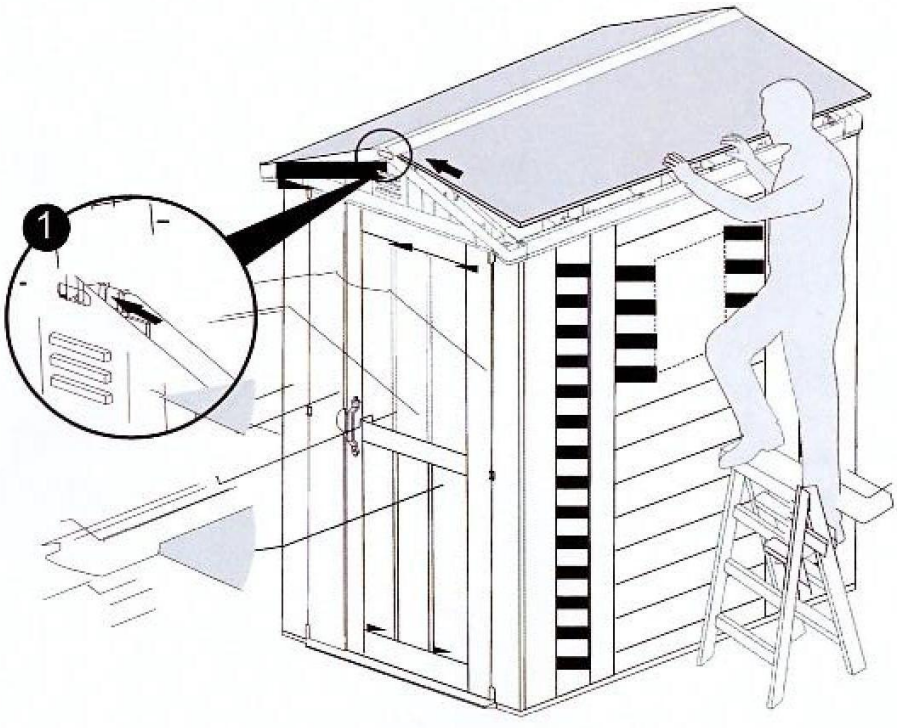

15 | SC6(X16)

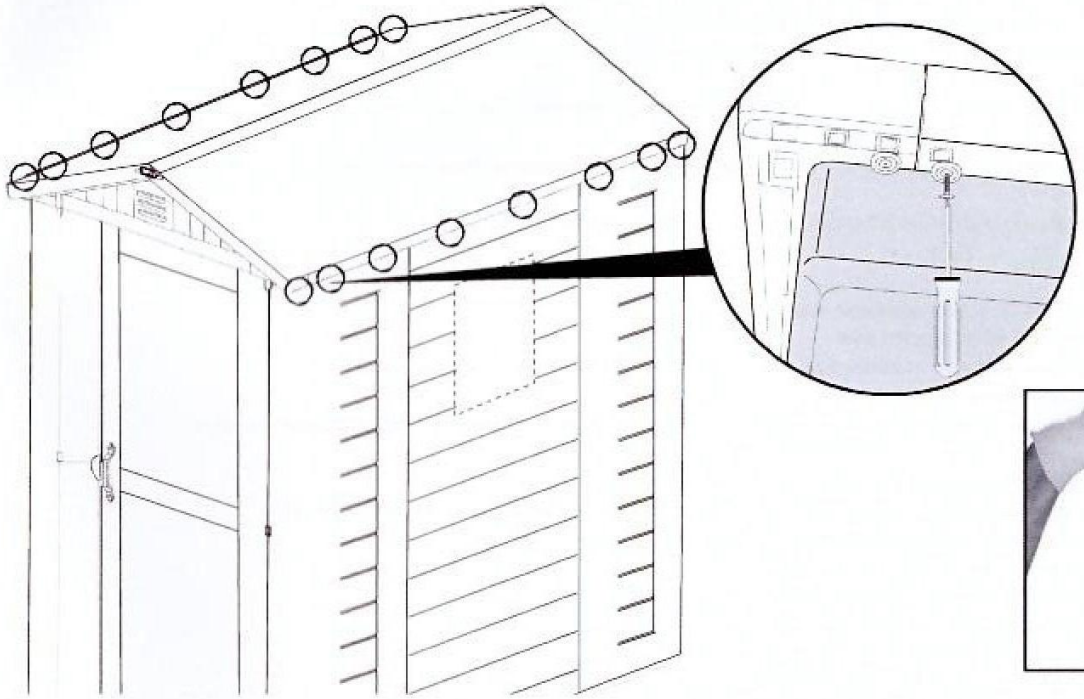

16 | SC6(X12)

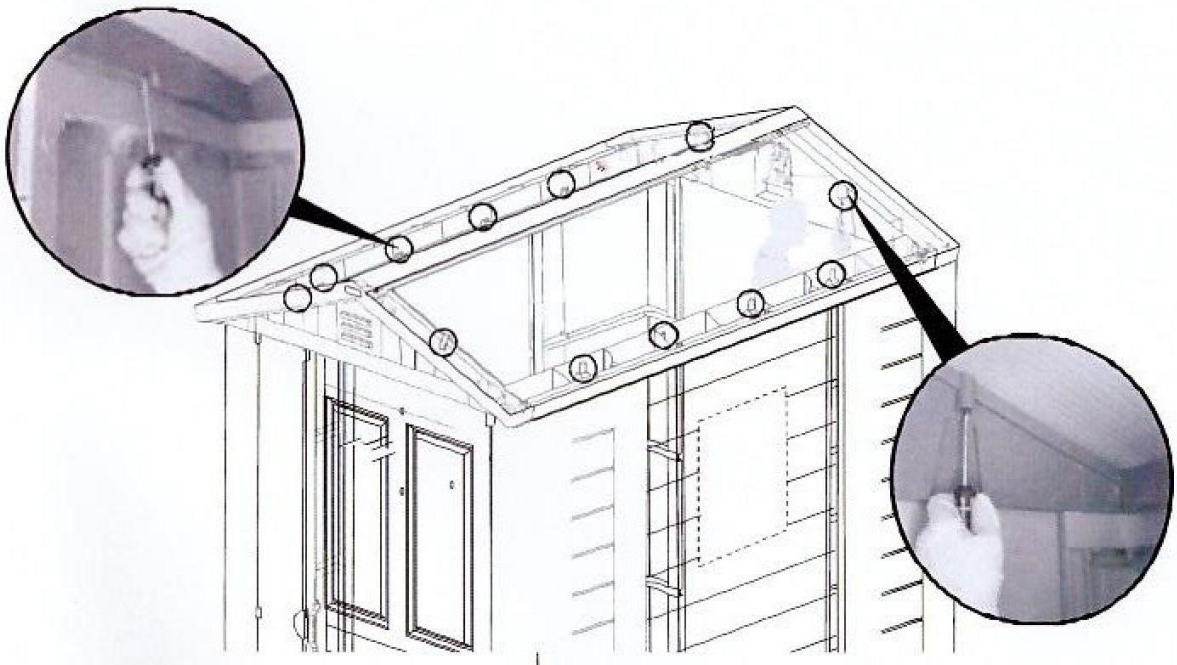

ГАРАНТИЯ 10 ЛЕТ

Весь диапазон сараев и коробок произведен из высококачественных материалов под строгим контролем и наблюдением.

Обратите внимание на то, что продукты произведены из высококачественного сырья, которое: нетоксично и пригодно для повторного использования. В случаи проблемы, пожалуйста, обратитесь в службу поддержки клиентов по телефону или через веб-сайт: www.keter.com.

Гарантия действует с момента покупки (квитанция покупки обязательна)

Квитанция должна быть предъявлена по запросу. KETER непременно проверит и заменит (по усмотрению) неисправную деталь.

ГАРАНТИЯ СЧИТАЕТСЯ НЕ ДЕЙСТВИТЕЛЬНОЙ:

Гарантия не распространяется на продукты, которые хранились или собирались неправильно, неправильно использовались, чистились неправильными методами очистки или неправильными чистящими средствами.

Гарантия не распространяется на естественный износ, царапины или ущерб, полученный в результате несчастного случая.

Гарантия не распространяется на повреждения, полученные в результате природных явлений, таких как: град, шторм, торнадо, ураган и т.д.

Гарантия продукта не передаваема.

Продукты KETER предназначены для личного пользования, а не для коммерческого или общественного использования.

При таком использовании, гарантия считается недействительной.

После решения Вашей проблемы, гарантийный срок продолжит свое действие. Срок действия гарантии истекает через 10 лет, с момента покупки продукта.

Пожалуйста, держите свою квитанцию и эту инструкцию в будущих целях обслуживания клиентов.

РАНЕНИЕ & БЕЗОПАСНОСТЬ

В случае пожара не пытайтесь погасить горящий полипропилен водой.

Собирайте все части согласно указаниям. Не пропускайте шаги.

Пожалуйста, консультируйтесь со своими местными властями, если для установки сарая требуются какие-либо разрешения.

Периодически проверяйте сарай, на устойчивость.

Настоятельно рекомендуется, чтобы сарай устанавливался на неподвижный объект или на землю, и закреплялся надлежащими винтами через отверстия в полу (размер: 1.9" -3", винты не включены).

Носите защитные очки и всегда следуйте инструкции производителя, используя электроприборы.

Использовать жесткую щетку для уборки не рекомендуется. Не убирайте в сарай недавно используемые грили, паяльные лампы, и т.д.

Не прислоняйте к стенам тяжелые предметы во избежании деформации сарая.

Содержите крышу в чистоте от снега и листьев.

Рекомендуется выбирать место для сарая с наименьшим воздействием ветра.

Сохраняйте двери закрытыми и запертыми, чтобы предотвратить ущерб от шторма.

Не стойте на крыше.

Сарай, не приспособлен для жилья.